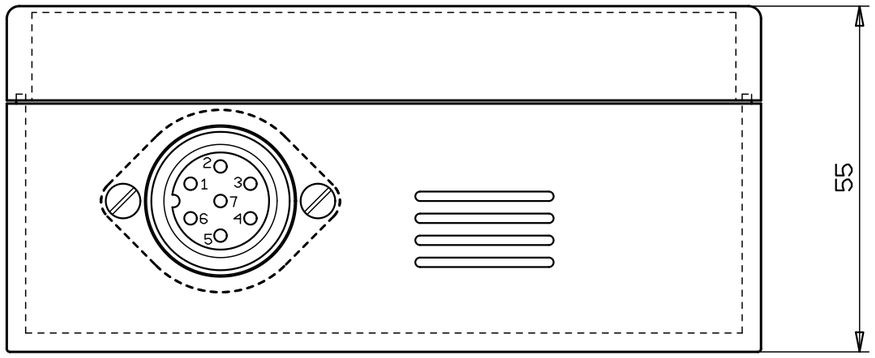

Code DS0204#C : CAMPO DI MISURA/RANGE 0..5000ppm - USCITA/OUTPUT 4..20mA
ALIMENTAZIONE/POWER SUPPLY 10..30V=/V~

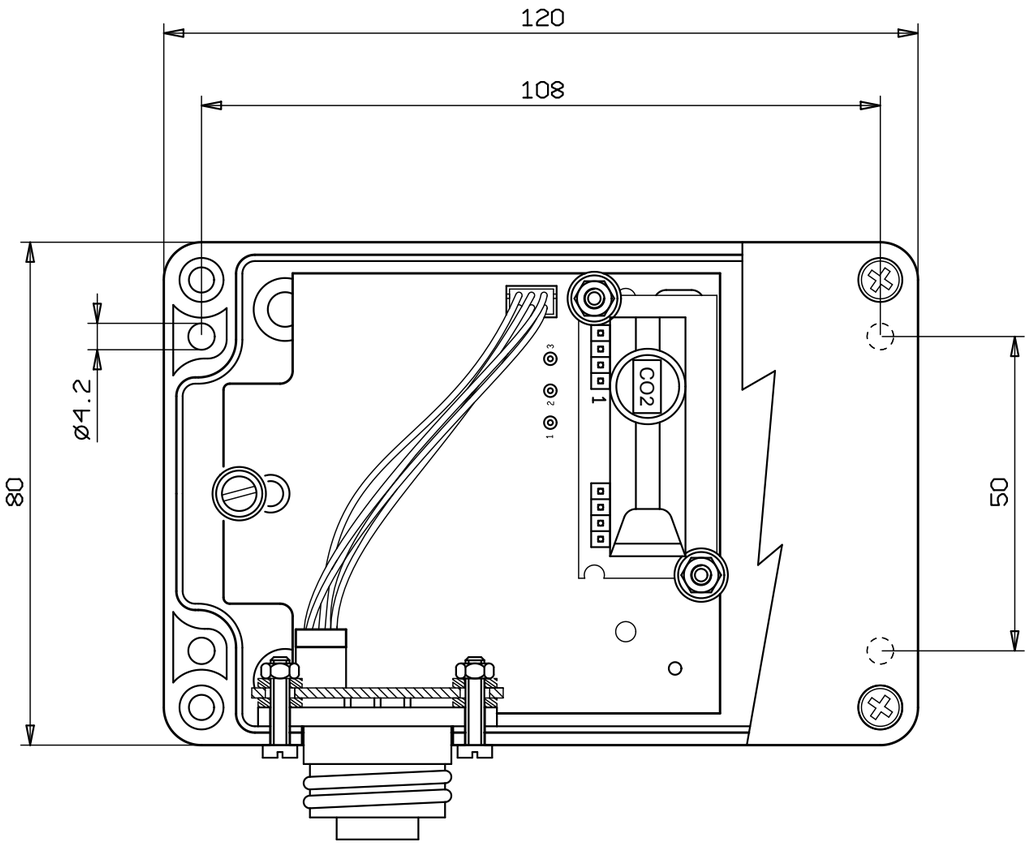

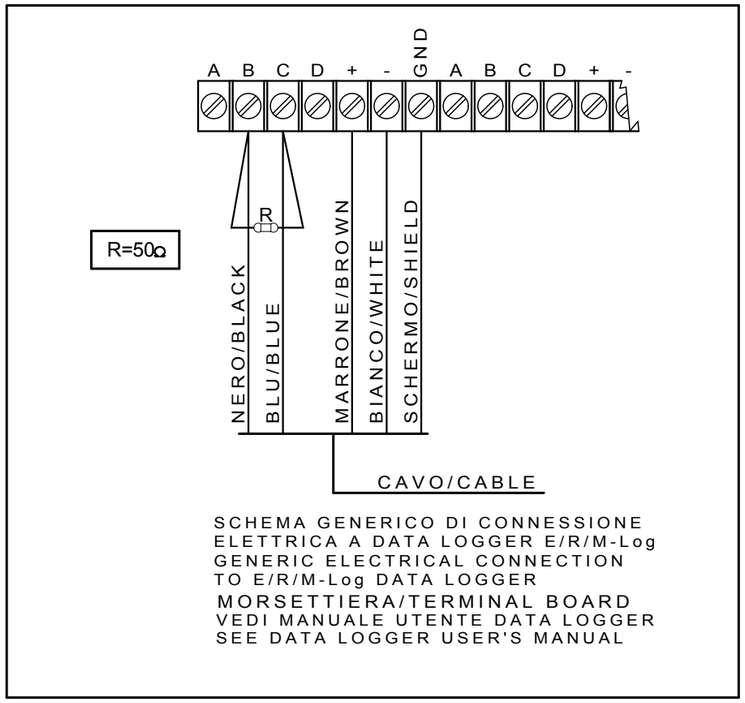

Pin	
1	+10..30 V=/V~ ALIM/POWER SUPPLY
2	+4..20mA
3	-4..20mA
4	Non connesso Not Connected
5	SCHERMO shield ⏚
6	0 V=/V~ ALIM/POWER SUPPLY
7	Non connesso Not Connected

CONNETTORE PER CONNESSIONE CAVI:
CONNECTOR FOR CABLES CONNECTION:
Cod. DWA510-DWA525-DWA526-DWA527

b						
a						
Origine	25-03-14	A.A.	CGC	A.As.	L.L.	Descrizione della revisione
Esp.di revisione	Data	(R)	(C)	(V)	(A)	Materiale:

LSI LASTEM

Scale:

Codice: DS0204#C

Disegno: DISACC6119

Descrizione:
SENSORE DI CONCENTRAZIONE DI ANIDRIDE CARBONICA
CARBON DIOXIDE PROBE CONCENTRATION