RADIOMETRO GLOBALE A TERMOPILA CLASSE 1 - USCITA 4..20mA
THERMOPILE GLOBAL PYRANOMETER FIRST CLASS - OUT 4..20mA
ALIM./POWER SUPPLY 10..30V= CAMPO/RANGE 305..2800nm;0..1500W/m²

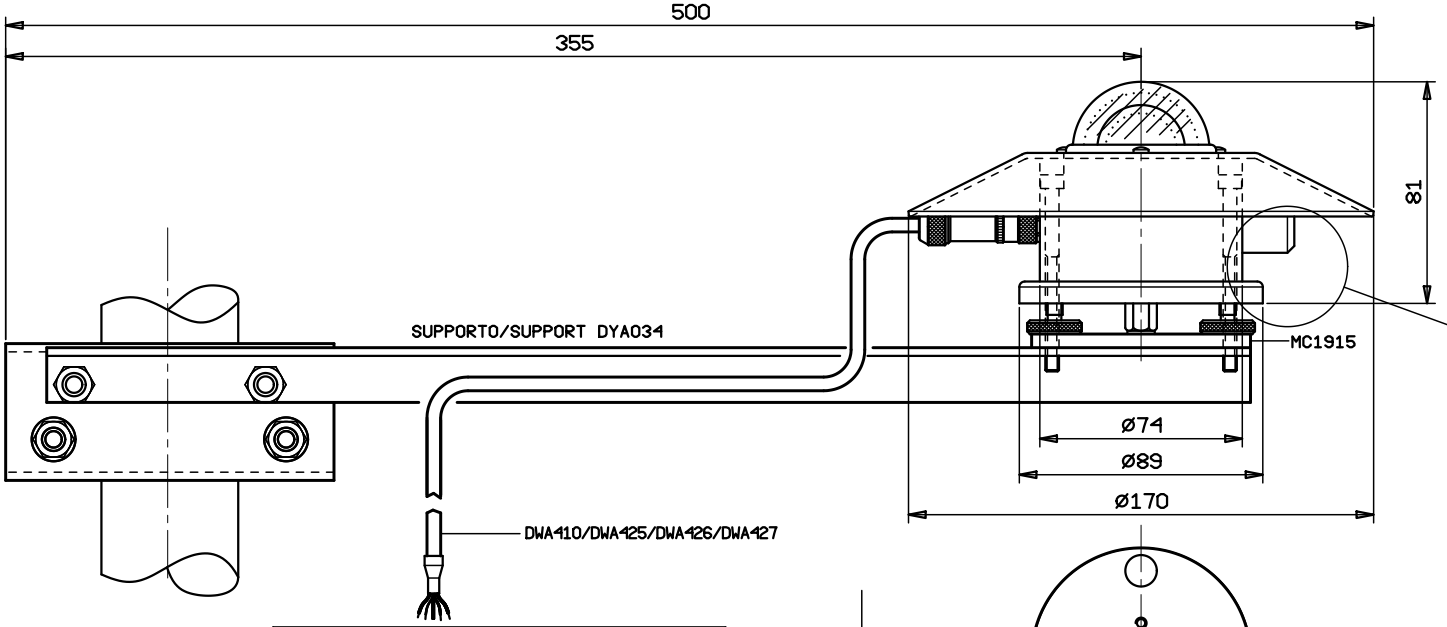

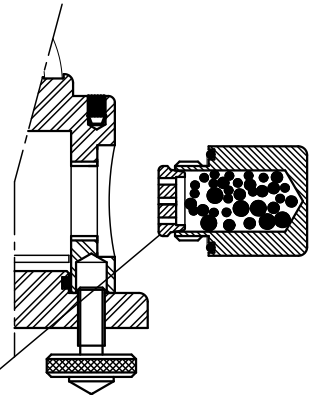

CARTUCCIA RIMUOVIBILE CON SALI IGROSCOPICI.
REMOVEABLE HYGROSCOPICS SALTS CARTRIDGE.

USCITA NORMALIZZATA/NORMALIZED OUTPUT
3 - MARRONE/BROWN -4..20mA
4 - VERDE/GREEN +4..20mA
ALIMENTAZIONE/POWER SUPPLY 10..30V=
1 +ROSSO/RED
2 -BLU/BLUE
SCHERMO/SHIELD

SCHEMA GENERICO DI CONNESSIONE ELETTRICA A DATA LOGGER E/R/M-Log
GENERIC ELECTRICAL CONNECTION TO E/R/M-Log DATA LOGGER

MORSETTIERA/TERMINAL BOARD
VEDI MANUALE UTENTE DATA LOGGER
SEE DATA LOGGER USER'S MANUAL

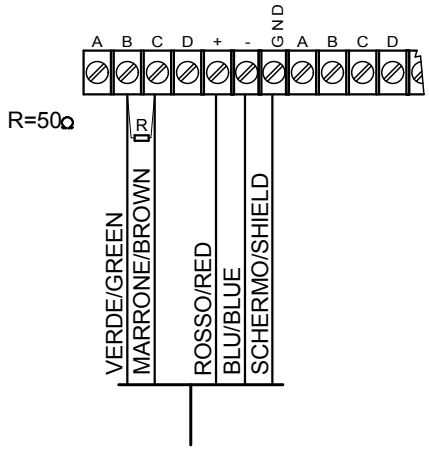

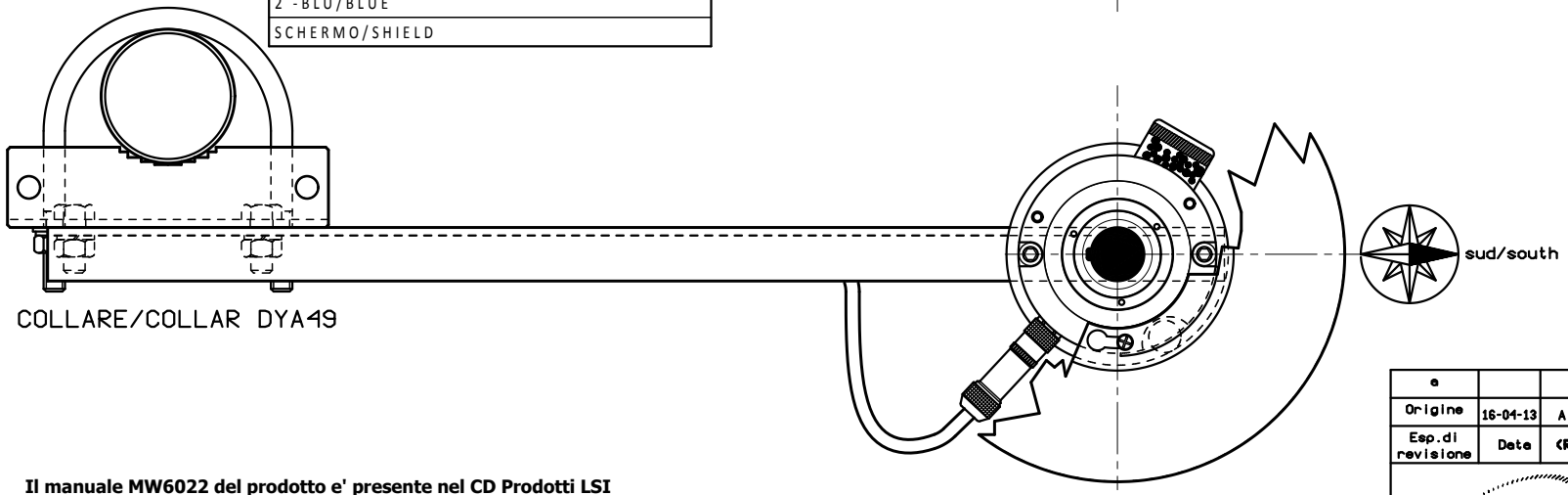

COLLARE/COLLAR DYA49

Il manuale MW6022 del prodotto e' presente nel CD Prodotti LSI ed inoltre sul sito www.lsi-lastem.it
The MW6022 user's manual for this equipment is inside the LSI's products CD and it is available also on www.lsi-lastem.it

a						
Origine	16-04-13	A.A.	CGC	A.As.	A.AS.	Descrizione delle revisione
Esp.di revisione	Data	(R)	(C)	(V)	(A)	Materiale:

Scale:
Codice: DPA855
Disegno: DISACC6020

Descrizione:
RADIOMETRO GLOBALE A TERMOPILA USCITA 4..20mA
4..20mA THERMOPILE GLOBAL PYRANOMETER