RADIOMETRO GLOBALE A TERMOPILA
CAMPO 300..3000nm;0..1500Wm²
THERMOPILE GLOBAL PYRANOMETER
RANGE 300..3000nm;0..1500Wm²

CODE ESR154 : SENSORE PER R-LOG

CODE DPA154 : SENSORE AUTONOMO

COD. DPA154

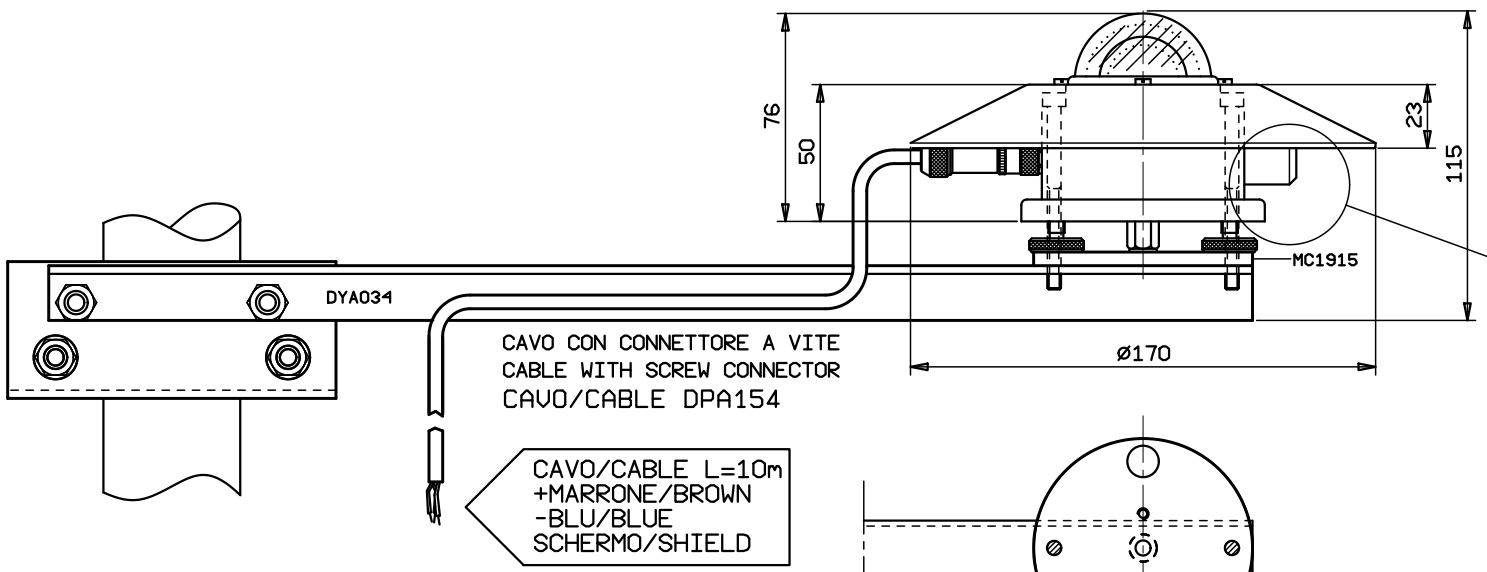

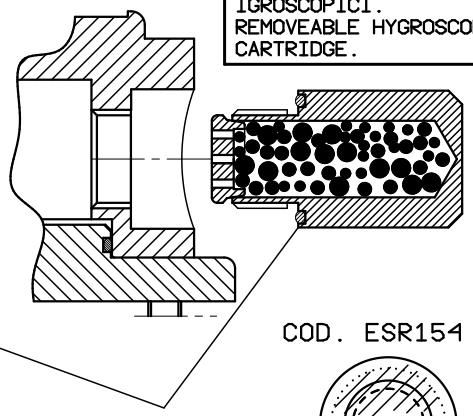

COD. ESR154

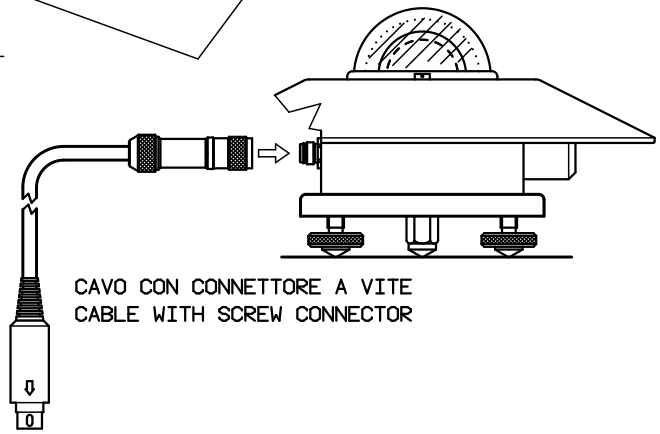

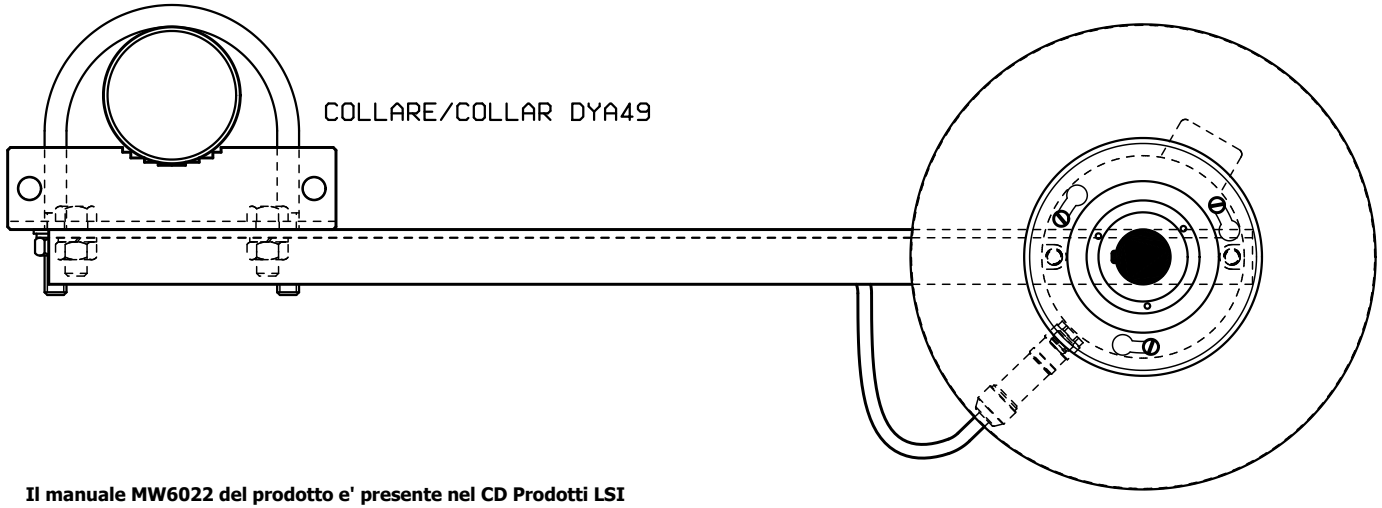

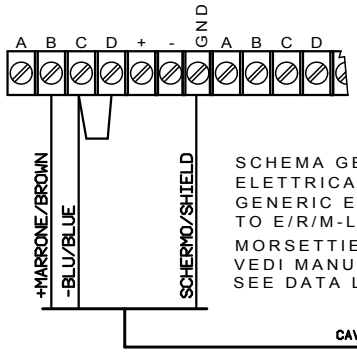

SCHEMA GENERICO DI CONNESSIONE ELETTRICA A DATA LOGGER E/R/M-Log
GENERIC ELECTRICAL CONNECTION TO E/R/M-Log DATA LOGGER
MORSETTIERA/TERMINAL BOARD
VEDI MANUALE UTENTE DATA LOGGER
SEE DATA LOGGER USER'S MANUAL

Il manuale MW6022 del prodotto e' presente nel CD Prodotti LSI ed inoltre sul sito www.lsi-lastem.it
The MW6022 user's manual for this equipment is inside the LSI's products CD and it is available also on www.lsi-lastem.it

a						
Origine	28-01-13	A.A.	CGC	A.As.	A.AS.	Descrizione delle revisione
Esp.di revisione	Data	(R)	(C)	(V)	(A)	Materiale:

LSI LASTEM

Scale: | Codice: | Disegno: DISACC5993

Descrizione:
DOCUMENTO ACCOMPAGNATORIO
RADIOMETRO GLOBALE A TERMOPILA
THERMOPILE GLOBAL PYRANOMETER