GONIOANEMOMETRO CON ENCODER AD USCITA NORMALIZZATA CAMPO 0..360
ENCODER GONIOANEMOMETER WITH NORMALIZED OUTPUT RANGE 0..360°

- [ ] Code DNA810 : NON RISCALDATO WITHOUT HEATER USCITA/OUTPUT 4..20mA
- [ ] Code DNA814 : NON RISCALDATO WITHOUT HEATER USCITA/OUTPUT 0..20mA
- [ ] Code DNA816 : NON RISCALDATO WITHOUT HEATER USCITA/OUTPUT 0..5V
- [ ] Code DNA811 : RISCALDATO WITH HEATER USCITA/OUTPUT 4..20mA
- [ ] Code DNA815 : RISCALDATO WITH HEATER USCITA/OUTPUT 0..20mA

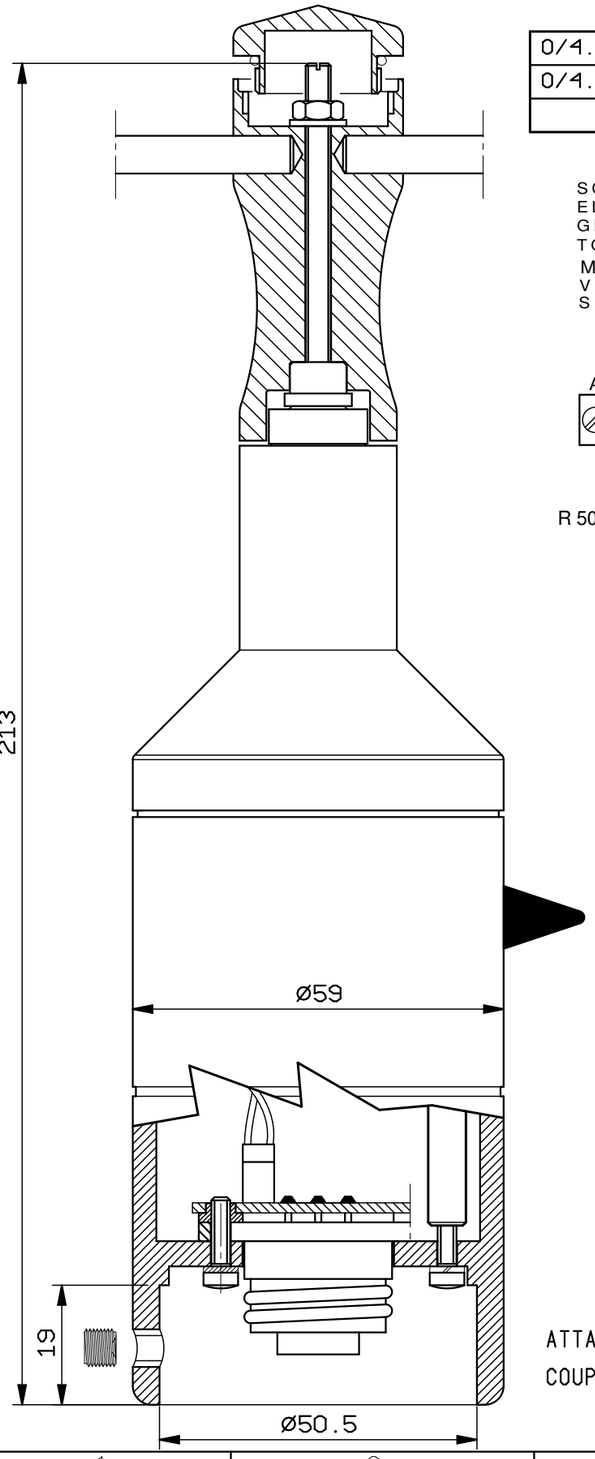

0/4..20mA-12V=/V~	R_C/R_L MAX. 300Ω
0/4..20mA-24V=/V~	R_C/R_L MAX. 500Ω
0..5V	R_C/R_L MIN. 20k

SCHEMA GENERICO DI CONNESSIONE
ELETTRICA A DATA LOGGER E/R/M-Log
GENERIC ELECTRICAL CONNECTION
TO E/R/M-Log DATA LOGGER
MORSETTIERA/TERMINAL BOARD
VEDI MANUALE UTENTE DATA LOGGER
SEE DATA LOGGER USER'S MANUAL

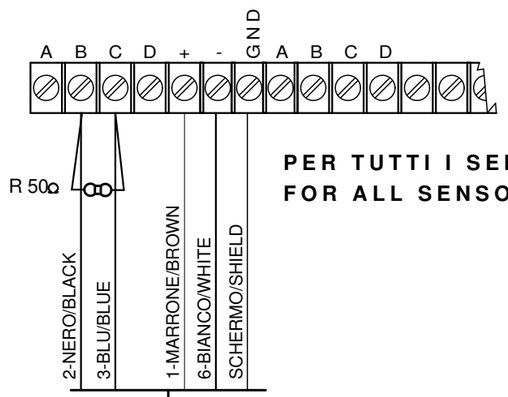

PER TUTTI I SENSORI ESCLUSO DNA816
FOR ALL SENSORS DNA816 ESCLUDED

CAVI/CABLES: DWA510-DWA525-DWA526-DWA527

ATTACCO PER TUBI DAø48.5 A ø50mm
COUPLING FOR PIPE FROM ø48.5 TO ø50mm

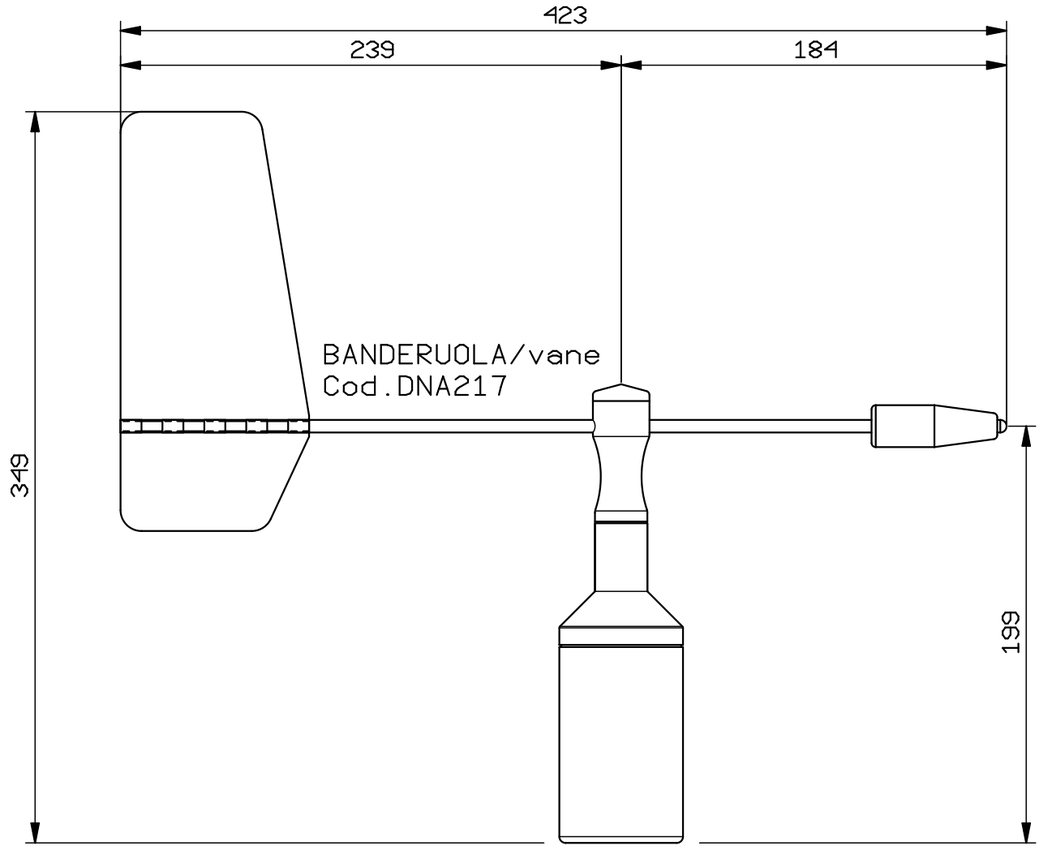

N.B.:
Non esporre il sensore agli agenti atmosferici senza il suo rotore/banderuola.
Don't leave the sensor in outdoor operations without its rotor/vane.

Il manuale del prodotto e' presente nel DVD Prodotti LSI ed inoltre sul sito www.lsi-lastem.it

The user's manual for this equipment is inside the LSI's products DVD and it is available also on www.lsi-lastem.it

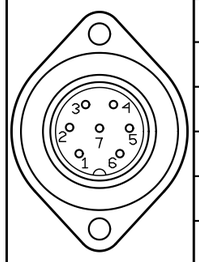

Pin	
1	+10..30V=/V~ Alimentazione/Power supply
2	+Sig (vedi targhetta see label)
3	-Sig (vedi targhetta see label)
4	NON CONNESSO/NOT CONNECTED
5	Contenitore/Armature ⏚
6	0V=/V~ Alimentazione/Power supply
(7)	N.C.

c						
b						
Origine	09-01-12	A.A.	CGC	A.As.	A.As.	Descrizione della revisione
Esp.di revisione	Data	(R)	(C)	(V)	(A)	Materiale:

Scala: | Codice: | Disegno: DISACC5860

Descrizione: DOCUMENTO ACCOMPAGNATORIO
SENSORE GONIOANEMOMETRICO AD USCITA NORMALIZZATA
GONIOANEMOMETER WITH NORMALIZED OUTPUT