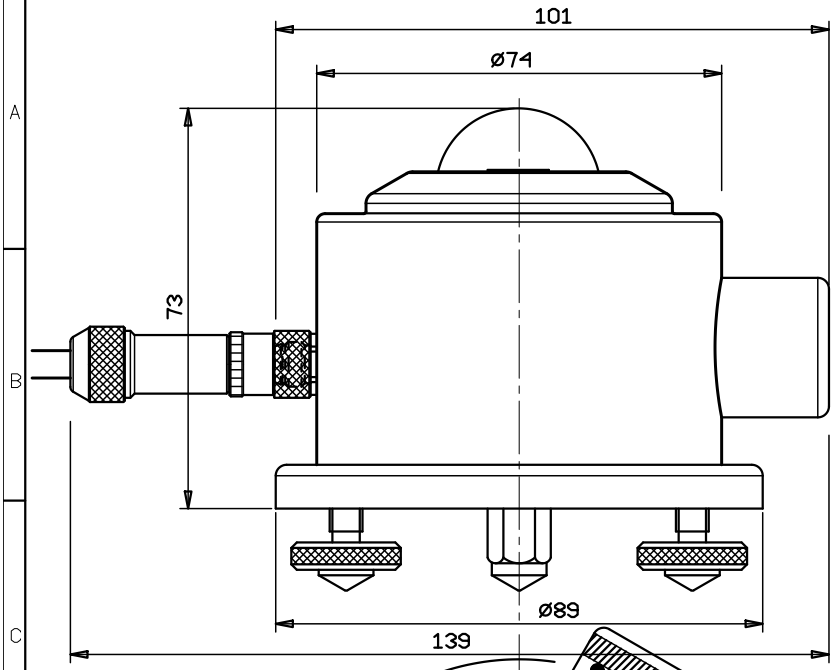

SCHEMA GENERICO DI CONNESSIONE ELETTRICA A DATA LOGGER E/R/M-Log
GENERIC ELECTRICAL CONNECTION TO E/R/M-Log DATA LOGGER
MORSETTIERA/TERMINAL BOARD
VEDI MANUALE UTENTE DATA LOGGER
SEE DATA LOGGER USER'S MANUAL

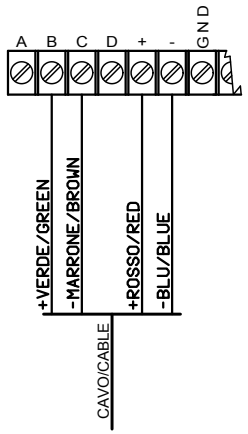

DESCRIZIONE/DESCRIPTION

SONDA PER LA MISURA DELLA RADIAZIONE UV-A (315..400nm) CON CORREZIONE DEL COSENO
PROBE TO MEASURE UV-A (315..400nm) RADIATION WITH COSINE CORRECTION.

ELEMENTO SENSIBILE SENSITIVE ELEMENT	FOTODIODO/PHOTODIODE
LIMITI AMBIENTALI ENVIRONMENTAL RANGE	-40+80° C
ACCURATEZZA ACCURACY	±12%VL ±1W/m²
CAMPO NOMINALE RATED OPERATING RANGE	0..70W/m²
DERIVA TERMICA (-10+40° C) THERMAL DRIFT	<0.05%/° C
TEMPO DI RISPOSTA (T90) RESPONSE TIME (T90)	0,1sec

Il sensore e' calibrato in maniera tale da fornire la risposta corretta alla radiazione solare.
The sensor is calibrated in order to give the correct response to the solar radiation.

Correttivo per radiazione solare / Corrective for solar radiation = 1

-COME MODELLO DI IRRADIANZA SOLARE E' STATO USATO ASTM E892 AM1.5
-THE MODEL OF SOLAR IRRADIANCE IS ASTM E892 AM1.5
Termini correttivi (moltiplicare) per altri tipi di sorgente di radiazione si rendono necessari in quanto la risposta spettrale del sensore non e' quella del sensore ideale(uguale ad 1 nel campo di interesse).
For other radiation sources it need to introduce corrective terms (to multiply), because the spectral response of the sensor is not ideal (i.d. equal 1 in the range of interest).

Tipo di sorgente/Source type	Termine correttivo a moltiplicare/Corrective terms to multiply				
Lampada Alogena 3200 K Halogen lamp 3200 K	1.04				
Lampada abbronzante tipo OSRAM Eversun n.79 OSRAM Eversun n.79 sun-tan lamp	0.7				
Radiazione monocromatica di lunghezza d'onda λ(nm): Monochromatic radiation wavelength λ(nm):	λ	320	340	360	380
	TC	18	3.2	0.54	1.1

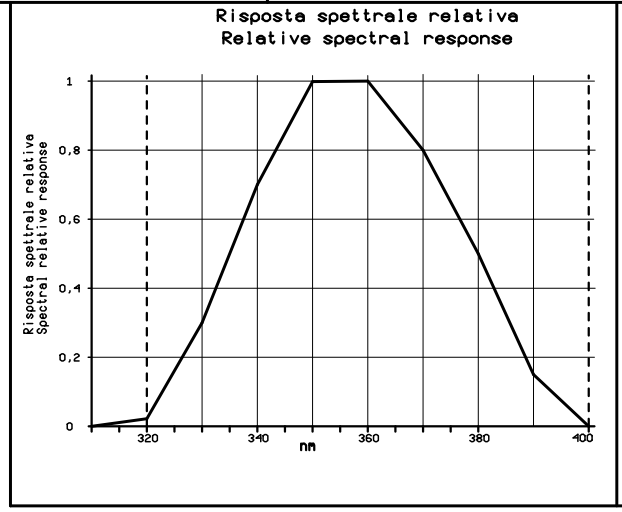

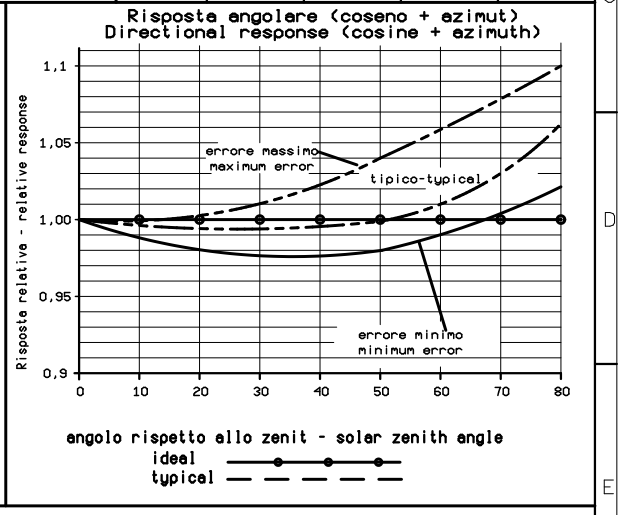

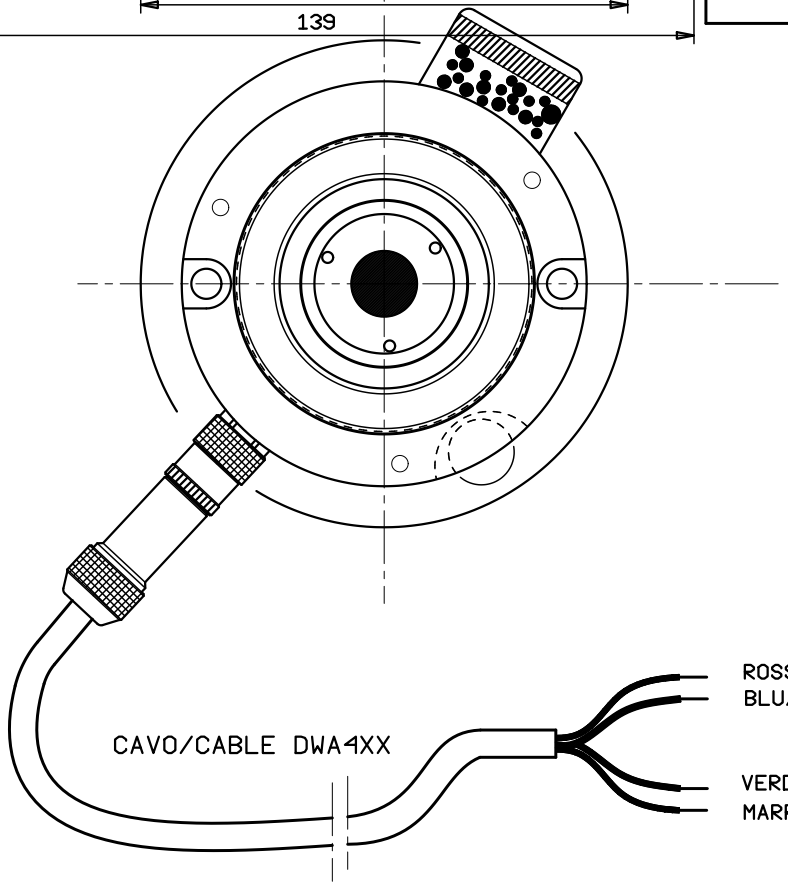

ROSSO/RED +6..12Vcc ALIM./POWER SUPPLY
BLU/BLUE 0Vcc ALIM./POWER SUPPLY

VERDE/GREEN +Sig. 0..300mV
MARRONE/BROWN -Sig. 0..300mV

Esp.di revisione	Date	(R)	(C)	(V)	(A)	Materiale:
e	19-12-13	A.A.	E.C.	CGC	A.AS.	Aggiunto versione con cavo e connettore DWA4XX
d	15-09-11	A.A.	E.C.	CGC	A.AS.	Aggiunto ESR007
c	25-02-08	A.A.	E.C.	CGC	A.AS.	Aggiorneto collegamento ed E-Log
b	14-03-05	A.A.	E.C.	CGC	A.AS.	Aggiorneto "accuratezze"
a	17-11-04	A.A.	E.C.	CGC	C.F.	Aggiunto sonde DPA007
Origine	21-05-04	A.A.	E.C.	CGC	C.F.	Descrizione della revisione

LSI LASTEM

Scale:

Codice: DPA007

Disegno: DISACC4921e

Descrizione: SONDA RADIOMETRICA UV-A
UV-A RADIOMETRIC PROBE